AB 90/415 MC Long Life

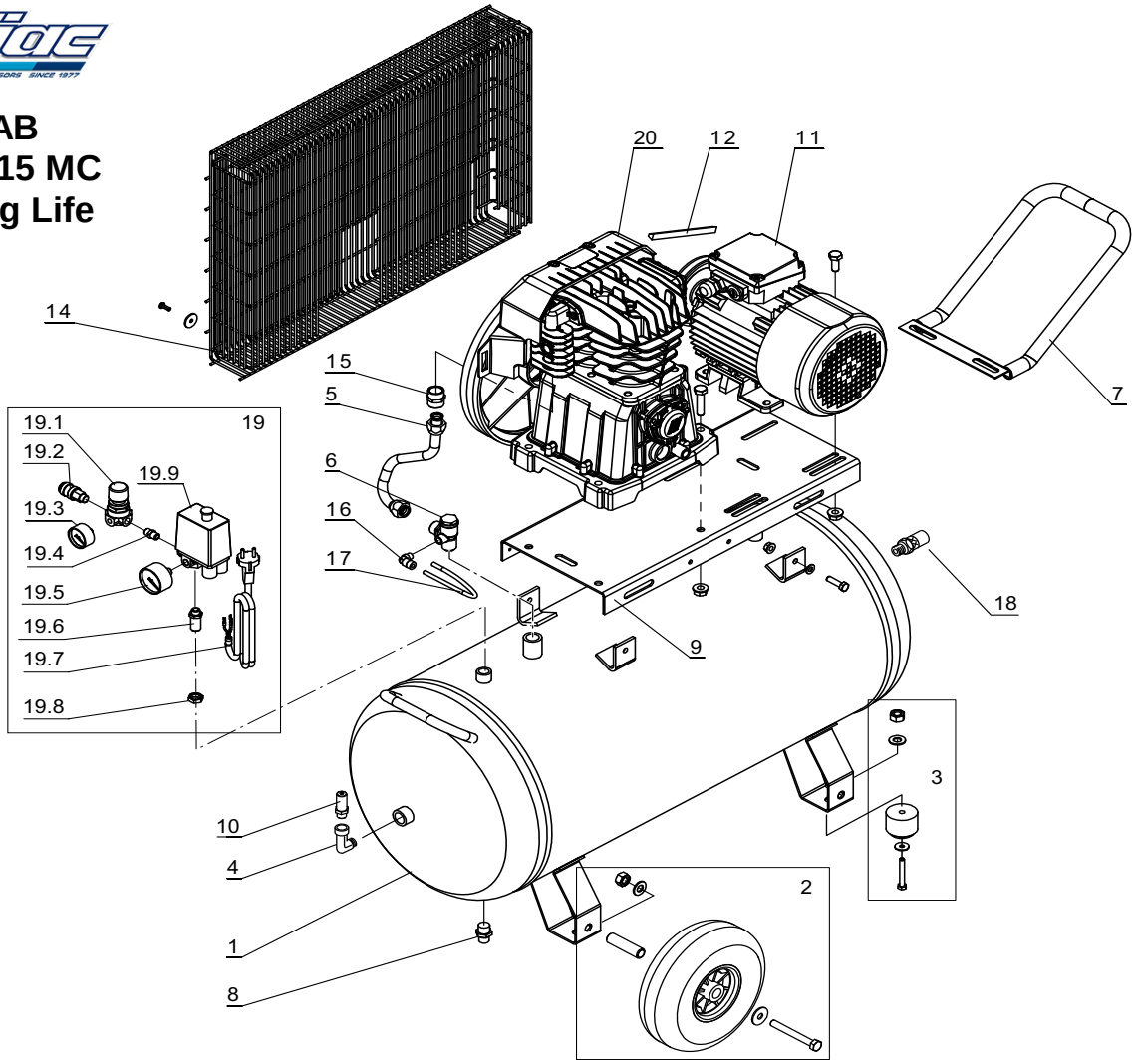

REF. RIF.	CODE CODICE	QT	DESCRIPTION	DESCRIZIONE
1	5154650008	1	Serbatoio	*Tank*
2	4083150000	1	Kit Ruota	*Wheel kit*
3	4083800000	1	Kit piede in gomma	*Rubber Foot Kit*
4	7080130000	1	Raccordo	*Joint*
5	7238810000	1	Tubo alimentazione	*Infeed hose*
6	7190190000	1	Valvola di ritegno	*Non return valve*
7	5140100008	1	Manico	*Handle*
8	7130160000	1	Rubinetto Spurgo	*Discharge tap*
9	5010940008	1	Base	*Base*
10	7192090000	1	Valvola di Sic.	*Safety valve*
11	4151650000	1	Kit motore/puleggia	*Motor/pulley kit*
12	7370410000	1	Cinghia	*Belt*
14	4170130000	1	Kit paracinghia	*Belt guard kit*
15	7081040000	1	Raccordo	*Joint*
16	7080140000	1	Raccordo	*Joint*
17	7230010000	1	Tubo Rilsan	*Rilsan hose*
18	7130600000	1	Rubinetto universale	*Universal Tap*
19	4058000000	1	Kit pressostato	*Pressure switch kit*
19.1	7100640000	1	Riduttore di pressior	*Pressure reducer*
19.2	7130570000	1	Rubinetto universale	*Universal Tap*
19.3	7110240000	1	Manometro	*Pressure gauge*
19.4	7081090000	1	Raccordo	*Joint*
19.5	7110300000	1	Manometro	*Pressure gauge*
19.6	7088060000	1	Raccordo	*Joint*
19.7	7329070000	1	Cavo alimentazione	*Infeed cable*
19.8	7023050000	1	Controdado	*Locking nut*
19.9	7250670000	1	Pressostato	*Pressure switch*
20	3020041000	1	Gruppo pompante	*Pump unit*
21	4080500000	1	Kit Viti	*Screw kit*

(REV-00)

VALID FROM 01/10/2015